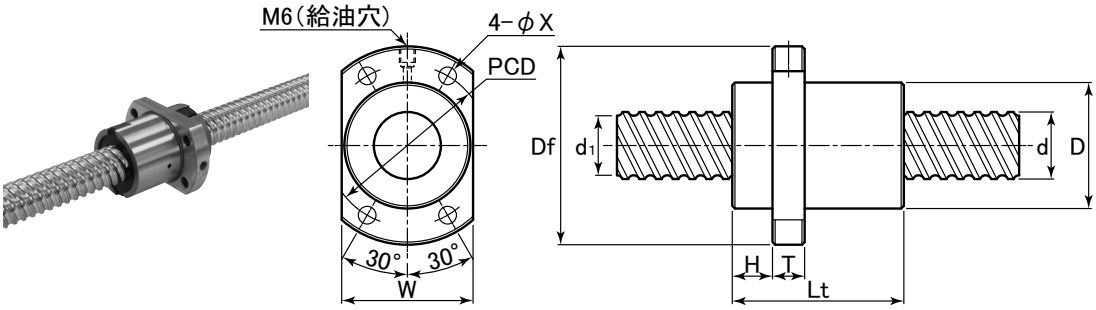

表：BSD-A(C10 class)シリーズ寸法表（大リード） 単位：mm

型番	加工区分	呼ビ 外径 d	呼ビ リード ℓ	ネジ軸谷径 d_1	ナット主要寸法 D	Lt	Df	T	W	PCD	H	X	ボール径 Dw	循環数	基本定格荷重 Ca (kN)	Coa (kN)	最大ネジ軸長 L_0	質量 ナット (kg)	ネジ軸 (kg/m)
BSD1616A	R	16	16	13.87	32	45	53	10	34	42	10.1	4.5	2.778	1.8×2	4.68	9.94	1500	0.21	1.37
BSD2020A	R	20	20	17.57	39	52	62	10	41	50	13	5.5	3.175	1.8×2	6.27	14.4	2000	0.36	2.45
BSD2525A	R	25	25	22.03	47	64	74	12	49	60	15	6.6	3.969	1.8×2	9.36	22.5	3000	0.61	3.83
BSD3232A	R	32	32	28.49	58	78	92	12	60	74	17	9	4.762	1.8×2	13.2	34.1	3000	1.09	5.89
BSD4040A	R	40	40	35.4	73	99	114	15	75	93	19.5	11	6.35	1.8×2	21.8	57.7	3000	2.18	8.82

＊R：転造品

呼ビ番号

ボールネジ型番

BSD20 20A × 1000

- 20：ネジ軸外径
- 20A：リード
- 1000：ネジ軸長さ